Carmax

BATTERIE

12V 70Ah L3B

FICHE TECHNIQUE

PARAMÈTRES TECHNIQUES

Tension (V) :	12
Capacité C20 (Ah):	70
Puissande de démarrage (EN) :	680
Charge :	oui
Code de la plaque :	SB
Type de plaque :	Ca-Ca

DIMENSIONS

Longueur (mm) :	277
Largeur (mm) :	175
Hauteur (mm) :	175
Poids batterie (kg) :	17

Pc./pallet: 17

Type: EUR

BATTERIE	COUVERTURE	BORNE	POIGNET
Type: LB3	Type: SMF	Type: Bouchons enfichables	Type: Rigide
Couleur: Noir	Couleur: Noir	Couleur: Noir	Couleur: Noir
Support de fixation: B13	Terminal: Conical		
	Hydromètre: Oui		
	Bouchon latéral: Non		

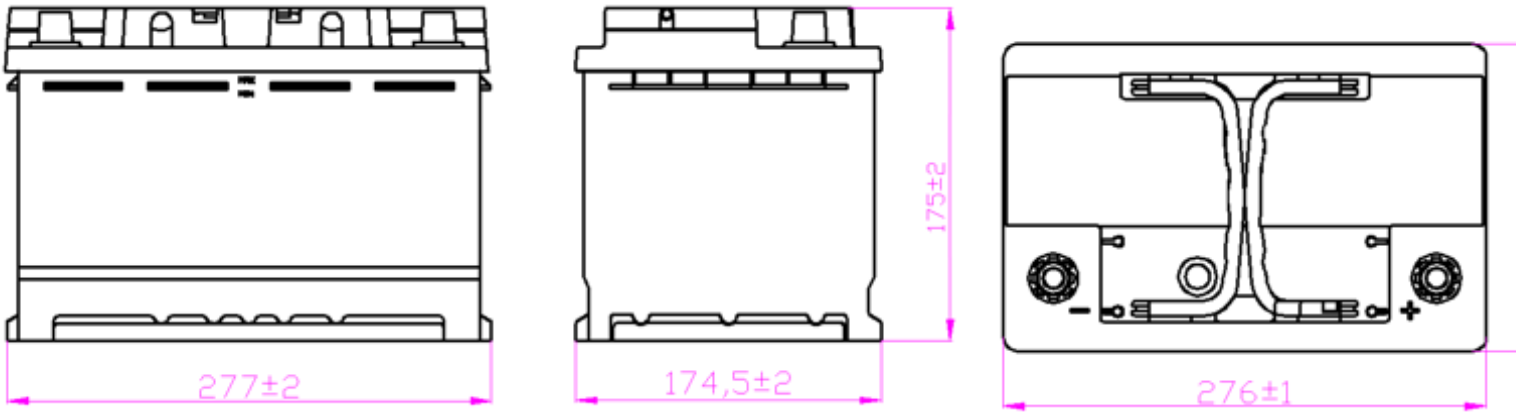

CROQUIS BATTERIE