Carmax

BATTERIE
12V 85Ah L4B

FICHE TECHNIQUE

PARAMÈTRES TECHNIQUES

Tension (V) :	12
Capacité C20 (Ah) :	85
Puissande de démarrage (EN) :	850
Charge :	oui
Code de la plaque :	SC
Type de plaque :	Ca-Ca

DIMENSIONS

Longueur (mm):	315
Largeur (mm) :	175
Hauteur (mm) :	175
Poids batterie (kg) :	19,2

Pc./pallet: 20

Type: EUR

BATTERIE	COUVERTURE	BORNE	POIGNET
Type: LB4	Type: SMF	Type: Bouchons enfichables	Type: Rigide
Couleur: Noir	Couleur: Noir	Couleur: Noir	Couleur: Noir
Support de fixation: B13	Terminal: Conical		
	Hydromètre: Oui		
	Bouchon latéral: Non		

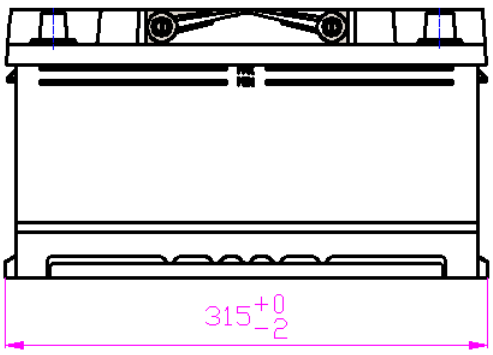

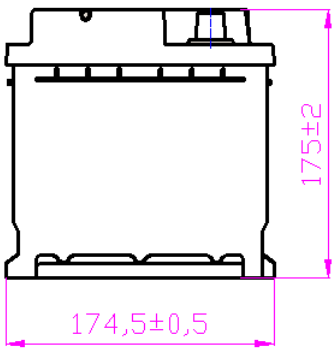

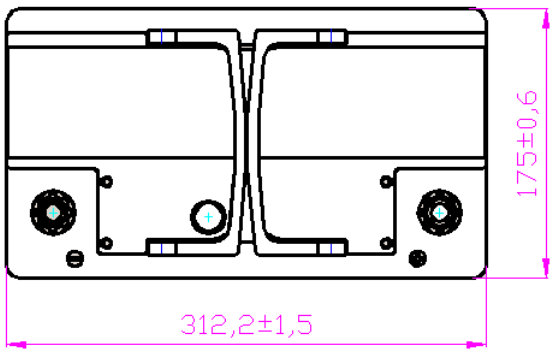

CROQUIS BATTERIE